APZ7-___ Floor

ВОДООТВОДЯЩИЙ ЖЕЛОБ С ПОРОГАМИ ДЛЯ РЕШЕТКИ, ПРЕДНАЗНАЧЕННОЙ ДЛЯ КЛАДКИ ПЛИТКИ

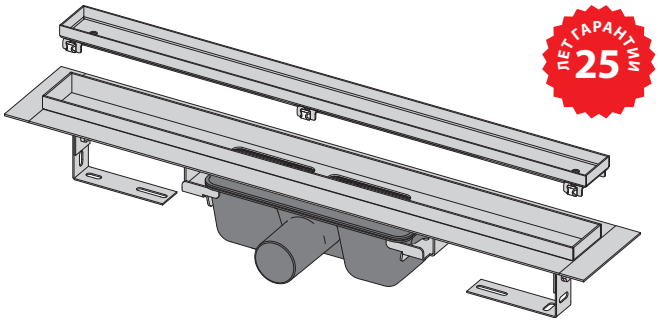

Область применения:

- Для использования внутри помещений
- Для водоотведения в душевых на уровне пола
- Может располагаться в пространстве или непосредственно у стены
- Предназначен для решетки, которая сконструирована в виде лотка специально для кладки плитки или водонепроницаемого дерева
- Для безбарьерного доступа

Свойства:

- Водоотводящий желоб из нержавеющей стали (обработанной методом травления и пассивации, а также прошедшей электрохимическую полировку)
- Высота монтажа от 95 мм
- Регулируемый по высоте
- Сифон прочно соединяется с желобом и гарантирует 100% водонепроницаемость
- Самоклеящиеся ленты для качественной гидроизоляции
- Вручную легко чистящийся сифон, вплоть до сточной трубы
- Воротник и гидрозатвор защищены специальной пленкой, лоток для решетки защищен вкладышем из пенопласта
- Высокая скорость стока возможна благодаря двухкамерному сифону
- Возможность изготовления с комбинированным гидрозатвором
- Решетка является частью комплекта, ее дно покрыто специальным шероховатым материалом для удобной и безопасной укладки плитки внутрь решетки
- Гарантия 25 лет
- Материал желоба: нержавеющая сталь AISI 304, DIN 304, ČSN 17240
- Материал сифона: полипропилен

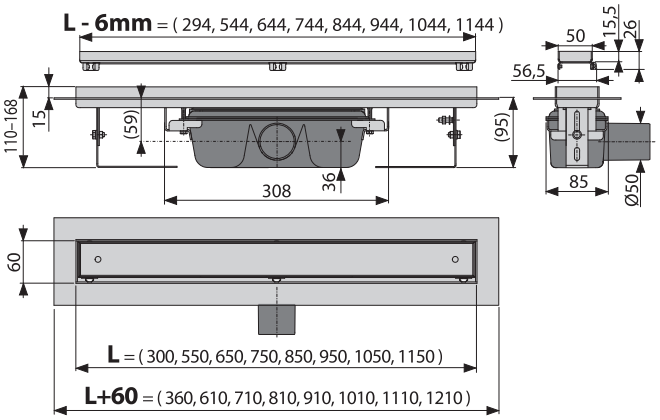

Нормы и стандарты:

ČSN EN 1253

Технические параметры:

Гидрозатвор	50 мм
Скорость стока воды	60 л/мин.
Сопротивление гидрозатвора	982 Па
Диаметр сливной трубы	50 мм
Минимальная толщина бетона	95 мм
Общая высота монтажа (H2)	110 – 168 мм
Глубина лотка решетки для кладки плитки	13 мм
Максимальная нагрузка	300 кг

Содержание комплекта:

- Водоотводящий желоб с сифоном
- Монтажный набор: шуруп Ø6×50 – 2 шт., дюбель Ø10 – 2 шт.
- Самоклеящиеся гидроизоляционные ленты
- Защитная пленка для воротника желоба и впускного отверстия сифона
- Монтажный вкладыш для защиты лотка желоба
- Решетка из нержавеющей стали FLOOR для кладки плитки или водонепроницаемого дерева
- Гребень для нанесения клея в решетке
- Монтажный набор для крепления регулируемых ножек: шуруп M6×12 – 2 шт.
- Крюк для демонтажа

Обозначение продукта:

Артикул	EAN	Длина желоба (L)	Вес (шт.)	Размеры (шт.)	Количество (упаковка)	Количество (паллета)
APZ7-300	8595580511845	300 мм	2,5326 кг	385×175×130 мм	9 шт.	144 шт.
APZ7-550	8595580505578	550 мм	3,8605 кг	620×170×135 мм	12 шт.	36 шт.
APZ7-650	8595580505592	650 мм	4,289 кг	720×170×135 мм	12 шт.	36 шт.
APZ7-750	8595580505615	750 мм	4,7513 кг	820×170×135 мм	12 шт.	36 шт.
APZ7-850	8595580505639	850 мм	6,5102 кг	920×170×135 мм	12 шт.	36 шт.
APZ7-950	8595580505653	950 мм	6,9476 кг	1020×170×135 мм	12 шт.	36 шт.
APZ7-1050	8595580505530	1050 мм	7,3553 кг	1120×170×135 мм	12 шт.	36 шт.
APZ7-1150	8595580505554	1150 мм	7,7683 кг	1220×170×135 мм	12 шт.	36 шт.